AME

1500

Руководство по технике безопасности и эксплуатации

Poker vibrators

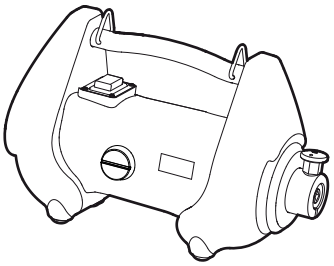

© 2013 Atlas Copco Construction Tools AB | No. 9800 1205 13d | 2013-05-03
Оригинальное руководство

Atlas Copco

Содержание

Введение . . . 5

О «Руководстве по технике безопасности и эксплуатации» . . . 5

Правила техники безопасности . . . 6
- **Пояснение слов-предупреждений** . . . 6
- **Рабочая зона** . . . 6
- **Электрическая безопасность** . . . 6
- **Личная безопасность** . . . 7
  - Средства индивидуальной защиты . . . 7
  - Наркотики, алкоголь и лекарства . . . 7
- **Рабочий процесс: меры предосторожности** . . . 10
- **Меры предосторожности: техническое обслуживание** . . . 11
- **Хранение** . . . 12

Общие сведения . . . 13
- **Предназначение машины** . . . 13
- **Основные детали** . . . 13
- **Наклейки и обозначения** . . . 13
  - Паспортная табличка . . . 13
  - Предупреждающая табличка . . . 13

Эксплуатация . . . 13
- **Подготовка перед вибрацией** . . . 13
  - Вибрация . . . 14
  - Перерыв в работе . . . 14

Техническое обслуживание . . . 15
- **Каждые 10 часов работы (ежедневно)** . . . 15
- **Каждые 75 часов эксплуатации (или раз в две недели)** . . . 15
- **Каждые 100 часов работы (или ежемесячно)** . . . 15
  - Схема проводки . . . 16
  - Труба вибратора AT . . . 17

Хранение . . . 18

Утилизация . . . 18

Поиск и устранение неисправностей . . . 19

Технические характеристики . . . 20
- **Технические характеристики машины** . . . 20
- **Нормы шума и вибрации** . . . 20
- **Данные о шуме** . . . 21
- **Вибрирующая виброблава** . . . 21
- **Гибкий вал** . . . 21
- **Размеры** . . . 21

Декларации соответствия требованиям ЕС . . . 22
- **Декларации соответствия требованиям ЕС** . . . 22

© 2013 Atlas Copco Construction Tools AB | No. 9800 1205 13d | 2013-05-03

Оригинальное руководство

Введение

Благодарим за выбор изделий Atlas Copco. С 1873 года мы стараемся искать новые и более качественные способы удовлетворения потребностей наших клиентов. За эти годы мы разработали новаторские и эргономичные конструкции изделий, позволяющие нашим клиентам выполнять свою работу более рационально и качественно.

Atlas Copco имеет разветвленную глобальную сеть продаж и обслуживания, состоящую из сервисных центров и дистрибуторов по всему миру. Наши эксперты являются опытными профессионалами, хорошо знающими наши изделия и сферы их применения. Мы можем предложить техническую поддержку в любой точке мира, чтобы наши клиенты могли работать всегда с масимальной эффективностью.

Дополнительная информация: www.atlascopco.com

Atlas Copco Construction Tools AB

Box 703

391 27 Kalmar

Sweden

О «Руководстве по технике безопасности и эксплуатации»

Цель данных инструкций - объяснить, как эффективно и безопасно пользоваться устройством. Кроме того, инструкции описывают процедуры регулярного обслуживания устройства.

Прочитайте внимательно эти инструкции перед использованием устройства и убедитесь, что вам все понятно.

© 2013 Atlas Copco Construction Tools AB | No. 9800 1205 13d | 2013-05-03

Правила техники безопасности

Перед установкой, эксплуатацией, обслуживанием и ремонтом оборудования требуется внимательно изучить инструкции по безопасности и эксплуатации – это позволит уменьшить риск получения персоналом и другими лицами серьёзных травм, которые могут иметь летальный исход.

Инструкции по безопасности и эксплуатации оборудования должны быть доступны на месте выполнения работ, а их копии переданы сотрудникам. Выполнение работ и обслуживание оборудования разрешается только после ознакомления с содержащейся в этих документах информацией.

Кроме того, обслуживающий персонал должен быть способен оценить риск, возникающий при эксплуатации машины.

Сохраните все предупреждения и инструкции для последующего использования.

Пояснение слов-предупреждений

Слова-предупреждения «Опасно», «Внимание» и «Осторожно» имеют следующие значения:

ОПАСНО	Указывает на опасную ситуацию, которая, если ее не избежать, приведет к смерти или к серьезной травме.
ОСТОРОЖНО	Указывает на опасную ситуацию, которая, если ее не избежать, может привести к смерти или к серьезной травме.
ВНИМАНИЕ	Указывает на опасную ситуацию, которая, если ее не избежать, может привести к незначительным повреждениям.

Рабочая зона

⚠ ОПАСНО Риск взрыва

При соприкосновении устройства с взрывчатыми веществами может произойти взрыв. При воздействии на определенные материалы могут образоваться искры и пламя. Результатом взрыва могут стать серьезные травмы или летальный исход.

- ► Запрещается использовать агрегат в любой взрывоопасной среде.
- ► Запрещается использовать агрегат в присутствии воспламенимых материалов, дымов или пыли.
- ► Необходимо убедиться в отсутствии скрытых источников газа или взрывоопасной среды.

⚠ ОСТОРОЖНО Подготовка рабочего места

Загруженные скамейки и недостаточное освещение могут привести к несчастным случаям и повлечь за собой серьезные травмы.

- ► Содержите свое рабочее место в порядке.
- ► Обеспечьте достаточное освещение на рабочем месте.

К управлению или обслуживанию устройства допускается только аттестованный и обученный персонал. Этот персонал должен быть достаточно сильным физически, чтобы быть в состоянии работать с устройством такого объема, веса и мощности. Всегда руководствуйтесь здравым смыслом.

Не подпускайте прохожих, детей и посетителей к устройству во время работы. Отвлечение может привести к потере управления.

Электрическая безопасность

⚠ ОПАСНО Опасность поражения электрическим током

Существует риск поражения электрическим током от электрических устройств, которые могут привести к серьезной травме или смерти.

- ► Избегайте контакта с заземленными поверхностями.
- ► Необходимо убедиться в отсутствии скрытых проводов или других источников электричества в рабочей зоне.
- ► Всегда сверяйте напряжение сети с указанным на заводской табличке устройства.

© 2013 Atlas Copco Construction Tools AB | No. 9800 1205 13d | 2013-05-03
Оригинальное руководство

⚠ ОСТОРОЖНО Электрическая безопасность

Неправильное обращение с электрическими кабелями, повреждения или изменения в устройстве могут привести к возникновению риска поражения электрическим током. Результатом могут стать серьезные травмы или летальный исход.

- ► Электрическая вилка устройства должна подходить к розетке.
- ► Никогда не вносите изменения в электрическую вилку для обеспечения соответствия розетке.
- ► Не используйте штепсели-переходники с заземленными устройствами.

  Оригинальные электрические вилки и соответствующие розетки уменьшают риск поражения электрическим током.
- ► Запрещается когда-либо перемещать агрегат, таща его за электрический кабель.
- ► При извлечении вилки питания из розетки следует всегда тянуть за корпус вилки и никогда за кабель.
- ► Нельзя допускать защемления электрического кабеля в дверях, оградах и т. п.
- ► Электрический кабель и вилка кабеля должны быть в целости и хорошем состоянии.
- ► Запрещается подсоединять к агрегату поврежденный электрический кабель.
- ► Не прикасайтесь к электрическому кабелю, если тот был поврежден во время работы. Выньте вилку кабеля из розетки.
- ► Электрический кабель следует хранить вдали от воды, масла и острых краев.
- ► Не подвергайте инструмент воздействию дождя или влаги.

  Риск поражения электрическим током повышается при попадании воды внутрь.
- ► Используйте источник питания с устройством защитного отключения (УЗО), если устройство должно работать во влажной среде.

  Использование УЗО уменьшает риск поражения электрическим током.

Личная безопасность

Средства индивидуальной защиты

Всегда пользуйтесь средствами индивидуальной защиты. Операторы и все, кто находится в зоне работы машины, должны носить средства индивидуальной защиты, включающие как минимум:

- Защитная каска
- Защита органов слуха
- Противоударные очки с боковой защитой
- Респиратор при необходимости
- Защитные перчатки
- Защитная обувь
- Соответствующий рабочий комбинезон или подобная одежда (за исключением просторной необлегающей), которая защищает руки и ноги.

Наркотики, алкоголь и лекарства

⚠ ОСТОРОЖНО Наркотики, алкоголь и лекарства

Наркотики, алкоголь и лекарства могут повлиять на вашу концентрацию и поведение. Неадекватная реакция и неправильное поведение может привести к серьезным повреждениям или к смерти.

- ► Нельзя работать с машиной, когда вы устали или находитесь под воздействием наркотиков, алкоголя и лекарств.
- ► Запрещено работать с машиной тому, кто находится под воздействием наркотиков, алкоголя и лекарств.

⚠ ОСТОРОЖНО Непреднамеренный пуск

Непреднамеренный пуск устройства может причинить травму.

- ► Пока вы не готовы включить устройство, держите руки вдали от кнопки пуска-останова.
- ► Изучите процедуру аварийного останова устройства.

⚠ ОСТОРОЖНО Падающие части

Если регулировочный или гаечный ключ оставлен присоединенным к вращающейся части устройства, то он может отвалиться и причинить травмы.

- ► Вынимайте регулировочные ключи или переключатели перед включением устройства.

⚠ ОСТОРОЖНО Опасность поскользнуться, споткнуться и падения

Существует риск поскользнуться, споткнуться и упасть, например, зацепившись за шланги и другие предметы. Подскальзывание, спотыкание и падение могут привести к травмам. Для предотвращения подобных случаев:

- ► Убеждайтесь, что на вашем пути и на пути ваших сотрудников нет шлангов и прочих предметов.
- ► Во время работы оператор должен всегда ставить ноги на ширину плеч и сохранять равновесие.

© 2013 Atlas Copco Construction Tools AB | No. 9800 1205 13d | 2013-05-03
Оригинальное руководство

⚠ ОСТОРОЖНО Опасность пыли и паров

Пыль и (или) пар, создаваемые или распространяющиеся во время работы устройства, могут стать причиной тяжелых или хронических нарушений дыхательной системы, ухудшения здоровья или других заболеваний (например, силикоза или других неизлечимых заболеваний легких, которые могут оказаться смертельными, рака, врожденных пороков, а также воспаления кожи).

В некоторых случаях пыль и пар, создаваемые при трамбовании, признаются в штате Калифорния и других регионах вызывающими заболевания дыхательной системы, рак, пороки развития и другие нарушения репродуктивной способности. К таким веществам относятся в частности следующие:

- Кристаллический кремний, цемент и другие строительные материалы.
- Мышьяк и хром из химически обработанной резины.
- Свинец, содержащийся в красках.

Пыль и пар, содержащиеся в воздухе, могут быть невидимы невооруженным глазом, а поэтому не следует опираться на визуальное определение их наличия в воздухе.

Чтобы уменьшить риск воздействия пыли и паров, выполните все перечисленные ниже рекомендации:

- ▶ Выполните оценку факторов риска для данной рабочей площадки. Оценка факторов риска должна включать в себя учет пыли и паров, создаваемых при эксплуатации устройства, и возможности распространения имеющейся пыли.
- ▶ Используйте подходящие технические средства для уменьшения содержания пыли и паров в воздухе и их осаждения на оборудовании, различных поверхностях, одежде и на теле. Примерами таких технических средств могут служить: системы вытяжной вентиляции и сбора пыли, опрыскивание и мокрое бурение. По возможности используйте указанные технические средства у источника пыли и пара. Обеспечьте правильность монтажа, обслуживания и эксплуатации этих технических средств.
- ▶ Надевайте средства защиты органов дыхания, следите за их исправностью и правильно используйте в соответствии с инструкциями работодателя и в соответствии с правилами охраны труда и техники безопасности. Средства защиты органов дыхания должны обеспечивать эффективную защиту от того типа веществ, которые имеются в воздухе (и, когда требуется, должны быть разрешены к применению соответствующим государственным органом).
- ▶ Работайте на хорошо вентилируемых участках.
- ▶ Если устройство имеет выхлопную трубу, то в запыленном месте направьте ее так, чтобы меньше поднимать пыль.
- ▶ Эксплуатировать и обслуживать устройство необходимо в соответствии с руководством по технике безопасности и эксплуатации.
- ▶ Носите на рабочем месте моющиеся или одноразовые защитные перчатки; перед уходом с работы принимайте душ и переодевайтесь, чтобы снизить воздействие пыли и паров на себя и других людей, на машины, дома и прочее.
- ▶ Старайтесь не принимать пищу, не пить и не курить на участках, на которых имеется пыль и пары.
- ▶ Покинув такой участок, при первой же возможности тщательно мойте руки и лицо, а также всегда делайте это перед едой, питьем или курением и перед контактами с другими людьми.
- ▶ Соблюдайте все действующие законы и правила, включая правила охраны труда и техники безопасности.
- ▶ Участвуйте в контроле состояния воздуха, проходите медицинские обследования и курсы подготовки по охране труда и технике безопасности, когда это предлагает ваш работодатель или профсоюз или требуется в соответствии с правилами и рекомендациями по охране труда и технике безопасности. Консультируйтесь у врачей, обладающих опытом работы в соответствующей области трудовой медицины.
- ▶ Вместе с вашим работодателем и профсоюзом работайте над уменьшением воздействия пыли и паров на рабочем месте и снижением этих рисков. Исходя из рекомендаций экспертов, необходимо создать и внедрить эффективные программы по охране труда и технике безопасности, принципы и методы защиты рабочих и других лиц от вредного воздействия пыли и паров. Обратитесь к экспертам.

Рабочий процесс: меры предосторожности

⚠ ОСТОРОЖНО Неправильное использование

Неправильное использование устройства, дополнительных частей и монтажных инструментов может привести к серьезным травмам или опасной ситуации.

- ► Используйте устройства, дополнительные части и инструменты в соответствии с правилами техники безопасности.
- ► Используйте устройство по назначению и надлежащим способом.
- ► Используйте правильное устройство для выполнения какой-либо работы.
- ► Не применяйте силу к устройству во время работы.
- ► Принимайте во внимание условия работы.

⚠ ОСТОРОЖНО Сломанный выключатель электропитания

Выключатель электропитания не управляет устройством. Сломанный выключатель опасен и должен быть отремонтирован.

- ► Не используйте устройство, если выключатель электропитания сломан и не может управляться.
- ► Следите за состоянием выключателя электропитания.

⚠ ОСТОРОЖНО Летящие предметы

При разрушении обрабатываемого материала, вспомогательных устройств или даже самого устройства возможно появление летящих с большой скоростью предметов. Во время работы могут разлетаться осколки и другие частицы уплотненного материала, которые могут ранить оператора и других людей. Для предотвращения этого риска:

- ► Необходимо надевать индивидуальные средства защиты и каску с ударопрочной защитой глаз и боковыми щитками.
- ► Необходимо следить за тем, чтобы посторонние не входили в рабочую зону.
- ► В рабочей зоне не должно быть никаких посторонних предметов.

⚠ ОСТОРОЖНО Неожиданные движения

В процессе эксплуатации устройство испытывает тяжелые нагрузки. Если устройство сломается или застрянет, оно может внезапно и неожиданно переместиться, что может стать причиной травмы.

- ► Перед эксплуатацией устройства нужно всегда его проверять. Нельзя включать устройство, если вам кажется, что оно неисправно.
- ► Следите за тем, чтобы на рукоятках не было смазки или масла.
- ► Не ставьте ноги близко к устройству.
- ► Никогда не садитесь на устройство.
- ► Нельзя бить по устройству или нарушать нормы его эксплуатации.
- ► Относитесь внимательно к тому, что вы делаете.

© 2013 Atlas Copco Construction Tools AB | No. 9800 1205 13d | 2013-05-03
Оригинальное руководство

⚠ ОСТОРОЖНО Опасность вибрации

При нормальной и штатной эксплуатации устройства оператор подвергается вибрации. Регулярное и частое воздействие на организм вибрации может стать причиной, а также содействующим или усугубляющим фактором появления травм или нарушений в работе пальцев, кистей рук, запястий, предплечий, плеч, нервов, кровеносных сосудов или других частей тела, включая как возникновение слабости и (или) хронических травм, так и заболеваний, которые могут развиваться постепенно в течении нескольких недель, месяцев или лет. Такие травмы или нарушения могут включать в себя повреждения системы кровообращения, нервной системы, суставов и других систем организма.

При появлении во время работы с устройством или после нее ощущений онемения, постоянного неудобства, жжения, окоченения, пульсации, покалывания, боли, неуклюжести, слабости хвата, побеления кожи или других симптомов, необходимо прекратить работу, сообщить об этом начальнику и обратиться за помощью к врачу. Продолжение работы с устройством после появления любого из этих симптомов может увеличить риск усиления симптомов и превращения их в постоянные.

Для предотвращения усиления вибрации следует эксплуатировать и обслуживать устройство в соответствии с данным руководством.

Снизить воздействие вибрации на оператора можно следующими методами:

- Если устройство снабжено антивибрационными ручками, нужно держать их в центральном положении и стараться не прижимать до упора.
- Единственной частью тела, которая соприкасается с устройством при включеном ударном механизме, должны быть ваши руки, удерживающие ручку или рукоятки. Следует избегать любого другого контакта, например, прижиматься к устройству другой частью тела, пытаясь увеличить прижимную силу.
- Убедитесь, что устройство находится в хорошем состоянии и не изношено.
- Если устройство вдруг начинает сильно вибрировать, необходимо немедленно прекратить работу. Перед возобновлением работы необходимо найти и устранить причину усиленной вибрации.
- Участвуйте в программах наблюдения за состоянием здоровья, проходите медицинские обследования и курсы профессиональной подготовки, когда это предлагает ваш работодатель или требуется в соответствии с законом.
- При работе в холодную погоду носите теплую одежду и держите руки в тепле и сухими.

Прочтите «Уведомление об уровне шума и вибрации», где помимо прочего указаны и номинальные значения уровня вибрации для устройства. Эта информация находится в конце настоящего руководства по технике безопасности и эксплуатации.

⚠ ОСТОРОЖНО Опасность шума

Высокий уровень шума может вызвать постоянную или временную потерю слуха и другие нарушения, такие как шум в ушах (звон и другие виды шума в ушах). Для снижения риска и предотвращения ненужного повышения уровня шума:

- Крайне важно оценить эти риски и принять меры по их предотвращению.
- Эксплуатировать и обслуживать устройство необходимо в соответствии с настоящими инструкциями.
- Если устройство снабжено глушителем, убедитесь, что он находится на месте и исправен.
- Всегда пользуйтесь средствами защиты органов слуха.

⚠ ОСТОРОЖНО Риски, связанные с использованием принадлежностей

Случайное задействование принадлежностей при проведении технического обслуживания или установочных работ и подключенном питании может привести к серьезным травмам.

- Запрещается проверять, чистить, устанавливать или снимать принадлежности при подключенном питании.

Меры предосторожности: техническое обслуживание

⚠ ОСТОРОЖНО Модификация устройства

Любые модификации устройства могут привести к телесным повреждениям.

- Никогда не модифицируйте устройство. На модифицированные устройства не распространяется действие гарантийных обязательств или ответственность за продукцию.
- Всегда пользуйтесь оригинальными деталями и вспомогательными изделиями от Atlas Copco.
- Немедленно заменяйте поврежденные детали.
- Вовремя меняйте изношенные компоненты.

⚠ ОСТОРОЖНО Поврежденные части устройства

Недостаток технического обслуживания приведет к повреждению или износу частей, что может повлечь за собой несчастные случаи.

► Проверяйте движущиеся части на предмет несовпадения осей или заедания.

► Проверяйте устройство на предмет сломанных или поврежденных частей.

Поврежденные или изношенные части могут повлиять на работу устройства.

Хранение

♦ Устройство необходимо хранить в надежном месте, недоступном для детей и запирающемся на замок.

© 2013 Atlas Copco Construction Tools AB | No. 9800 1205 13d | 2013-05-03
Оригинальное руководство

Общие сведения

Чтобы не причинить серьезные травмы или смерть себе или другим, прочитайте инструкции по безопасности на предыдущих страницах прежде, чем работать с машиной.

Предназначение машины

AME1500 – это приводной блок для вибратора механической вибробулавы AT, которая соединяется с гибким валом Superflex. Вместе они образуют одно решение для виброуплотнения бетона. Любое другое использование запрещено.

AME1500 полностью защищен от брызг и оборудован двойной изоляцией согласно стандартам ЕС, вследствие чего не нуждается в заземлении. Его можно подключать к любой однофазной электрической розетке.

AME1500 состоит из универсального электродвигателя, расположенного внутри пластмассового корпуса, изготовленного из укрепленного стекловолокном поликарбоната. Оба фланца вала оборудованы резиновой защитой, предназначенной для предотвращения ударного воздействия на корпус.

Подходящие принадлежности можно выбрать в перечне запасных частей.

Основные детали

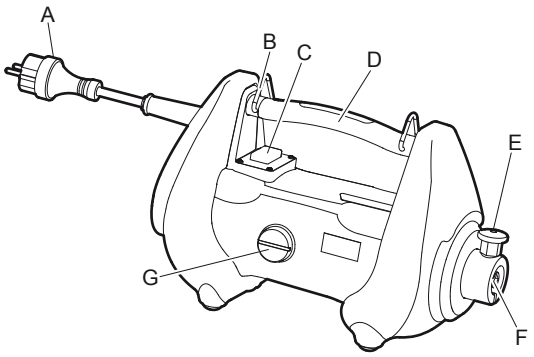

A. Электрический кабель

B. Петля для ремня

C. Выключатель питания

D. Рукоятка

E. Поршень

F. Квадратная труба

G. Защитный колпачок

Наклейки и обозначения

Машина снабжена наклейками, содержащими информацию о правилах персональной безопасности и обслуживания машины. Наклейки должны быть в удобочитаемом состоянии. Новые наклейки можно заказать по каталогу запчастей.

Паспортная табличка

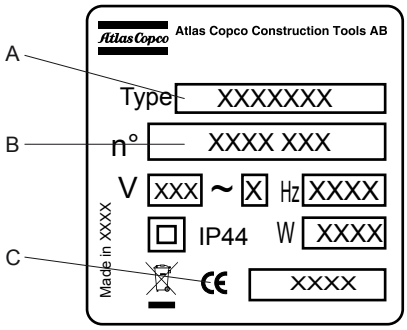

A. Тип машины.

B. Идентификационный номер изделия.

C. Знак CE означает соответствие агрегата требованиям ЕС. Подробнее см. документ «Заявление о соответствии требованиям ЕС» из сопровождающей документации машины.

Предупреждающая табличка

- Руководство по эксплуатации. Пользователь должен ознакомиться с инструкциями по технике безопасности и эксплуатации перед работой с устройством.
- Используйте защитные перчатки.
- Используйте средства защиты органов слуха.

Эксплуатация

Подготовка перед вибрацией

УВЕДОМЛЕНИЕ Перед подсоединением вибратора вибробулавы к приводному блоку убедитесь, что подаваемое питание совпадает с паспортной табличкой.

Подсоедините гибкий вал к приводному блоку

1. Поднимите блокировку (A) приводного блока (D).

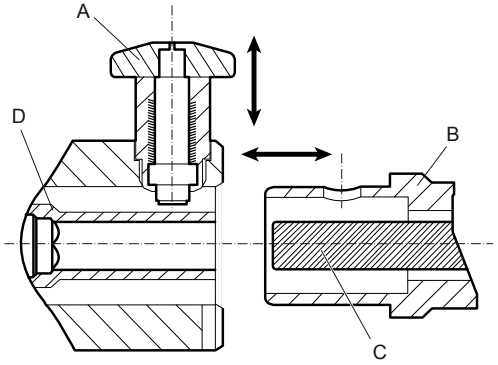

2. Вставьте гибкий вал (B) в отверстие приводного вала.
3. Убедитесь, что квадратное крепление вала (C) подходит к квадратной трубе приводного блока (D).
4. Закрепите трубу вибратора к гибкому валу, закрутив его левой рукой.
5. Подключите приводной блок (D) к электрической розетке и запустите машину.

Вибрация

УВЕДОМЛЕНИЕ Не пытайтесь использовать вибратор для бокового перемещения бетона.

1. Позвольте вибратору проникнуть на 15 см (6 дюймов) в ближайший нижний слой, чтобы убедиться, что разные слои смешиваются надлежащим образом.
2. Равномерно заполняйте рабочую форму бетоном слоями по 30–50 см (12–19 дюймов).

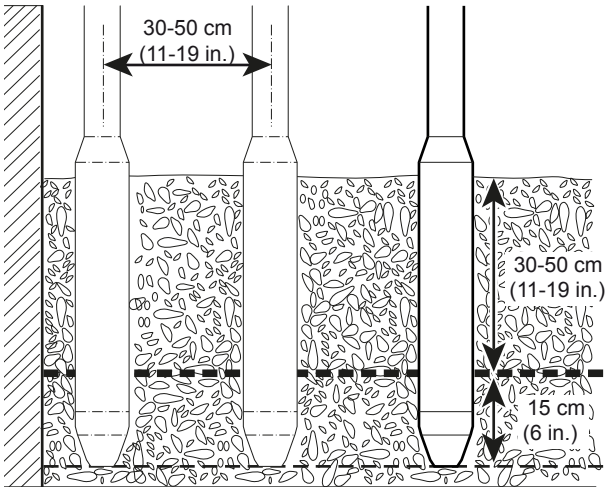

3. Вставьте вибратор виброблавы вертикально на расстояние в 8-10 раз превышающее диаметр трубы между вставками.
4. Вибрировать бетон следует систематически.
5. Медленно извлеките вибратор, позволив бетону заполнить оставленное и отверстие.
6. Бетон тщательно отвибрирован, если область вокруг бетона становится блестящий, а на его поверхности нет пузырьков. Обычно это занимает от 10 до 20 секунд.

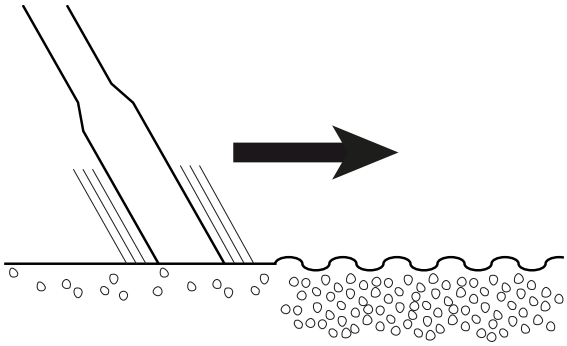

Перерыв в работе

- Во время перерыва агрегат следует располагать способом, исключающим возможность самопроизвольного пуска. Агрегат следует класть на землю так, чтобы он не упал.
- Перед продолжительным перерывом или при оставлении рабочего места необходимо отключить подачу электропитания к агрегату.

© 2013 Atlas Copco Construction Tools AB | No. 9800 1205 13d | 2013-05-03
Оригинальное руководство

Техническое обслуживание

Главным требованием для длительной надежной и эффективной работы устройства является его регулярное обслуживание. Строго соблюдайте все инструкции по обслуживанию.

- Перед выполнением работ по обслуживанию устройства необходимо прочистить его, чтобы избежать контакта с опасными веществами. См. «Опасность пыли и паров»
- Следует использовать только разрешенные запчасти. Любой ущерб или выход из строя, вызванный использованием неразрешенных деталей, не покрывается гарантией производителя.
- При очистке механических деталей при помощи растворителя необходимо соблюдать требования по гигиене и технике безопасности и убедиться в достаточной вентиляции.
- Крупный ремонт оборудования необходимо проводить в ближайшем авторизованном сервисном центре.
- После каждого ремонта необходимо убедиться в том, что уровень вибрации устройства остается нормальным. Если нет, обратитесь в ближайший авторизованный сервисный центр.

Каждые 10 часов работы (ежедневно)

Техническое обслуживание:

- Проверьте и очистите охлаждающие ребра электродвигателя. Песок и камни могли засорить впускное отверстие для воздуха, тем самым ослабив охлаждение приводного блока.
- Очистите машину. После каждой смены следует вытирать брызги цемента с поверхностей до того, как они успеют застынуть.
- Убедитесь, что органы управления не повреждены и не зажаты. При необходимости замените.

УВЕДОМЛЕНИЕ Никогда не выполняйте очистку блока привода с помощью воды под высоким давлением.

Каждые 75 часов эксплуатации (или раз в две недели)

Техническое обслуживание:

- Отсоедините гибкий вал от приводного блока, подняв блокировочный механизм. Отверните вал от вибробулавы (левая резьба).
- Извлеките и смажьте внутренний вал смазкой KLUBER GBU Y131 или эквивалентом. На каждый метр вала следует наносить около 15 граммов смазки.

УВЕДОМЛЕНИЕ Не наносите чрезмерное количество смазки на валы. Нанесение чрезмерного количества смазки на вал может перевести к перегрузке электрического приводного блока и разомкнуть размыкатель цепи. Перед помещением в бетон позвольте блоку работать вхолостую в течение двух минут в целях распределения смазки на гибком вале.

Каждые 100 часов работы (или ежемесячно)

Техническое обслуживание:

- Угольные щетки следует проверять каждый месяц или каждые 100 часов. В обычных условиях угольные щетки могут служить около 250 часов, однако в случае условия использования и интенсивной работы могут выйти из строя ранее.
- Проверьте коммутатор и угольные щетки. Если коммутатор изношен, его можно обработать на токарном станке. Минимальный диаметр составляет 35,5 мм (13,9 дюйма).

Замена щеток

- Машина оснащена двумя угольными щетками, расположенными с каждой стороны. Угольные щетки (A) обработаны таким образом, чтобы обеспечить хороший контакт коммутатора (C) с угольной щеткой.

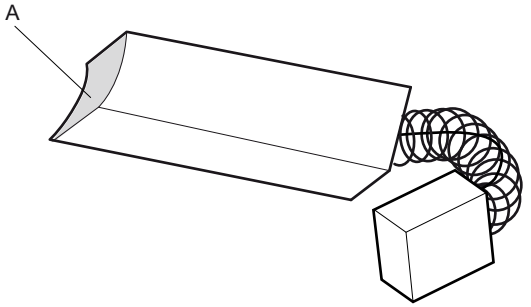

1. Снимите защитный колпачок (B), чтобы получить доступ к угольным щеткам. Воспользуйтесь большой плоской отверткой, если необходимо.

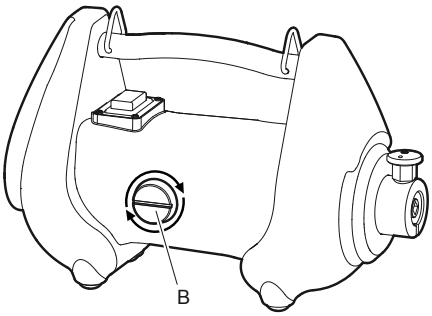

2. Замените правую щетку, она должна быть расположена скошенной стороной вниз.

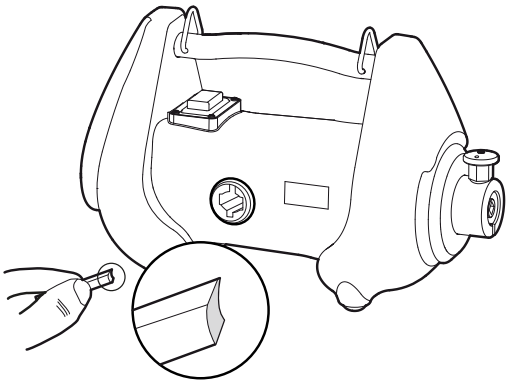

3. Замените левую угольную щетку, она должна быть расположена с противоположной стороны.

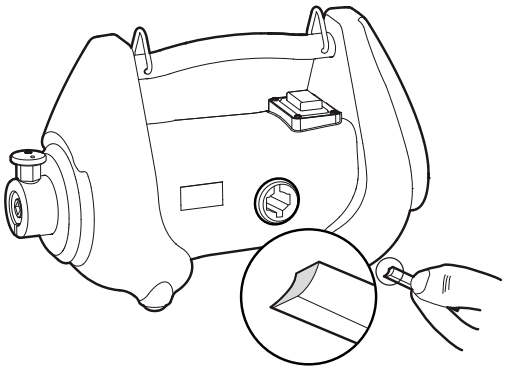

4. Убедитесь в правильности установки угольных щеток.

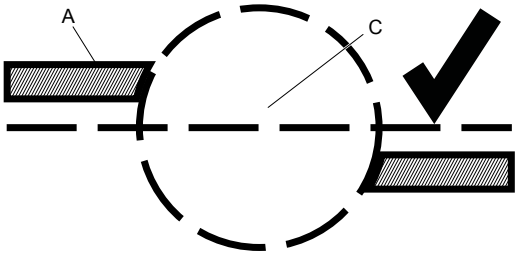

Правильное расположение угольных щеток.

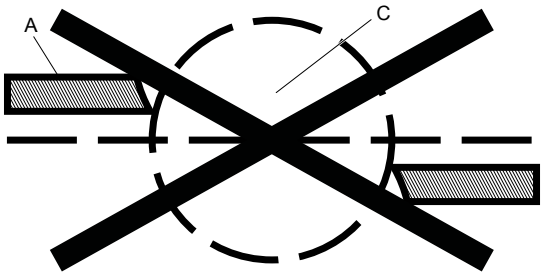

Неправильное положение угольных щеток.

УВЕДОМЛЕНИЕ В случае неправильной установки угольных щеток, коммутатор может быть разрушен, а корпус может расплавиться от перегрева. Слишком узкий или слишком резкий контакт между угольной щеткой и коммутатором может привести к искрам и плохому контакту.

Схема проводки

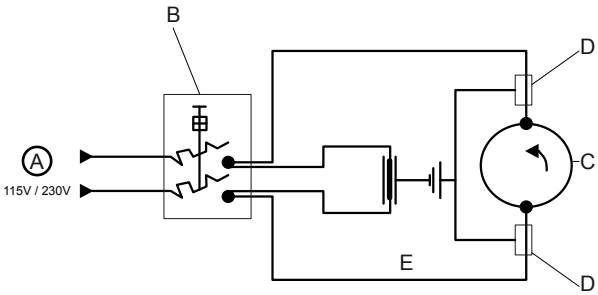

A. Питание

B. Переключатель

C. Ротор

D. Статор

E. Конденсатор (только 230 В)

УВЕДОМЛЕНИЕ Вращение против часовой стрелки (вид со стороны муфты)

© 2013 Atlas Copco Construction Tools AB | No. 9800 1205 13d | 2013-05-03
Оригинальное руководство

Труба вибратора AT

Рабочая нагрузка, температура окружающей среды и вибрации, вызванные соприкосновением вибратора виброблавы с бетоном и/или арматурой, оказывают воздействие на прибор. Это приводит к износу и последующей поломке подшипников и уплотнений. Неисправные компоненты необходимо заменить на новые. Доступны комплекты запасных подшипников, см. перечень запасных частей.

1. Снимите концевую крышку (правая резьба) и соединитель трубы (левая резьба).

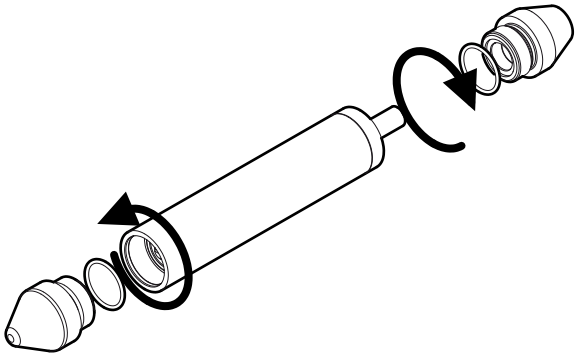

2. Ослабьте квадратную крышку винта со стороны привода, заблокировав кулачок. Заблокируйте кулачок с помощью отвертки, поместив отвертку в канавку на конце с концевой крышкой.

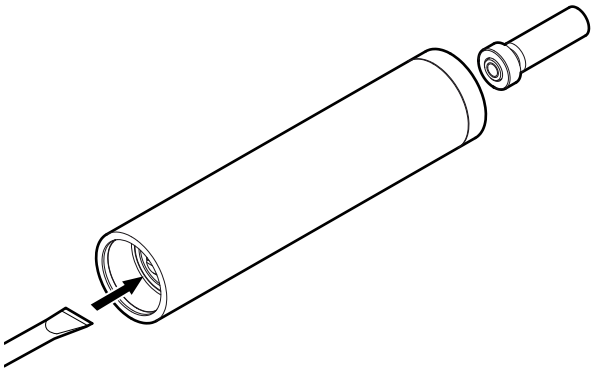

3. Найдите нуждающиеся в замене подшипники и уплотнения. Извлеките кулачков вместе с двумя подшипниками трубы вибратора. Извлеките со стороны, где расположена концевая крышка.

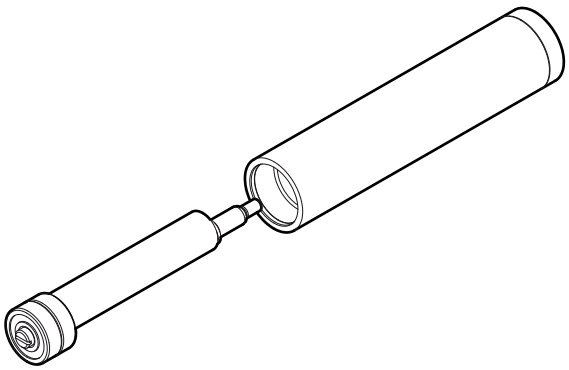

4. Выдавите два подшипника из трубы.

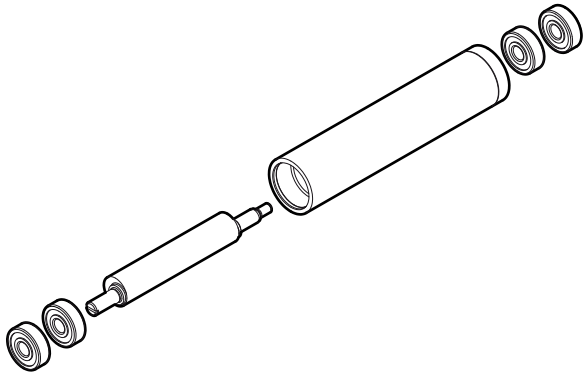

5. Сборка происходит в порядке, обратном разборке.

Хранение

- Тщательно очистите устройство перед хранением, чтобы удалить вредные вещества. См. «Опасность пыли и паров».
- Если устройство хранится в состоянии готовности к эксплуатации, то топливный бак должен быть заполнен не более чем наполовину. В противном случае будет иметься опасность выхода топлива через вентиляционное отверстие в крышке топливного бака.
- Устройство следует всегда хранить в сухом месте.
- ♦ Устройство необходимо хранить в надежном месте, недоступном для детей и запирающемся на замок.

Утилизация

Утилизировать старое устройство необходимо так, чтобы можно было повторно использовать максимальный объем материалов и обеспечить как можно более незначительное негативное воздействие на окружающую среду, соблюдая при этом местное законодательство.

Перед утилизацией устройства, приводимого в действие двигателем внутреннего сгорания, необходимо слить из него все топливо и масло. С остатками масла и топлива необходимо обращаться так, чтобы не причинять вред окружающей среде.

Использованные фильтры, слитое масло и остатки топлива необходимо всегда удалять в отходы с учетом требований охраны окружающей среды.

© 2013 Atlas Copco Construction Tools AB | No. 9800 1205 13d | 2013-05-03
Оригинальное руководство

Поиск и устранение неисправностей

Проблема	Возможная причина	Решение
Инструмент не запускается.	Вилка питания не подключена.	Вставьте вилку электропитания в электрическую розетку.
	Выключатель находится в положении выкл.	Включите выключатель питания.
	Изношены угольные щетки.	Замените угольные щетки.
	В розетке отсутствует питание.	Замените или почините розетку.
Выключатель питания инструмента отключается.	Внутренний вибратор перегружен (при работе с бетоном или арматурой).	Извлеките и поместите обратно вибробулаву вибратора в бетона.
	Впускное или выпускное отверстие для воздуха засорены, инструмент не получает необходимое охлаждение.	Удалите все, что может мешать вентиляции прибора.
	Вентилятор электродвигателя неисправен, инструмент не получает необходимое охлаждение.	Обратитесь в уполномоченную мастерскую, чтобы заменить вентилятор.
	Слишком большое трение гибкого вала.	Смажьте гибкий вал в шланге.
	Слишком много смазки на гибком вале.	Сочетание смазки не должно превышать 15 граммов на метр гибкого вала.
	Слишком великий крутящий момент внутри вибрирующей вибробулавы (подшипники изнашиваются).	Замените подшипники вибрирующей вибробулавы.
Гибкий вал перегревается.	Слишком большое трение гибкого вала.	Смажьте гибкий вал в шланге.
Устройство слишком сильно вибрирует.	Подшипники инструмента изношены.	Замените подшипники устройства, обратившись в уполномоченную мастерскую.
	Слишком большое трение гибкого вала.	Смажьте гибкий вал в шланге.
Вибрирующая вибробулава не вибрирует при запуске инструмента.	Подшипники внутри вибробулавы сломаны.	Замените подшипники вибробулавы.
	Гибкий вал сломан.	Замените гибкий вал.

Технические характеристики

Технические характеристики машины

	AME1500 UK/US-CAN	AME1500 EU
	Электрический привод	
Напряжение питания (В)	115	230
Фазы	1	1
Частота (Гц)	50/60	50/60
Мощность, кВт (л. с.)	1,5 (2¼)	1,5 (2¼)
Число ампер (А)	14,1	7,2
Защита	IPX4	IPX4
Скорость при полной загрузке, об./мин.	12 000	12 000
Длина кабеля ,м (футы)	5 (16)	5 (16)
Измеренная погрешность эффективного ускорения (K) м/с^2*(фут/с^2*)	4,16 (0,71)	4,16 (0,71)
Рабочая масса, кг (фунты)	6,4 (14)	6,4 (14)

* Измеренное эффективное ускорение в воде с Superflex 10 и AT29 (м/с^2) в соответствии с EN ISO 5349 и EN ISO 20643.

Нормы шума и вибрации

Гарантируемый уровень звуковой мощности **Lwa** согласно EN ISO 3744 и Директиве 2000/14/EC.

Уровень звукового давления **Lpa** согласно ISO 11203.

Уровень вибрации установлен в соответствии с EN ISO 20643, EN ISO 5349-2. Значения этих характеристик и другая информация приведены в таблице «Шум и вибрация».

Эти заявляемые характеристики получены в результате лабораторных типовых испытаний в соответствии с указанными директивами или стандартами и подходят для сравнения с заявленными характеристиками других машин, испытанных в соответствии с теми же самыми директивами или стандартами. Эти заявляемые характеристики не подходят для оценки рисков. Значения, полученные на конкретном рабочем месте, могут оказаться более высокими. Фактические значения воздействия и степень риска для здоровья конкретного оператора индивидуальны и зависят от способа выполнения работ, обрабатываемой поверхности, времени воздействия, здоровья оператора и состояния агрегата.

Мы, компания Atlas Copco Construction Tools AB, не несем ответственности за последствия использования заявленных характеристик вместо значений, отражающих фактическое воздействие, в анализе рисков на конкретном рабочем месте, над которым у нас нет контроля.

Неправильное использование машины может привести к развитию синдрома дрожания кистей и/или рук. Рекомендации ЕС по предупреждению дрожания кистей и/или рук приведены на веб-сайте http://www.humanvibration.com/humanvibration/EU/VIBGUIDE.html

Для раннего обнаружения симптомов, связанных с воздействием вибрации, и предупреждения развития заболеваний мы рекомендуем использовать программу наблюдения за здоровьем, позволяющую своевременно изменить рабочие процедуры.

© 2013 Atlas Copco Construction Tools AB | No. 9800 1205 13d | 2013-05-03
Оригинальное руководство

Данные о шуме

	Уровень шума
	Заявленные значения
	Уровень звукового давления
	EN ISO 11203
Тип	**Lpa**
AME 1500	84,5

Вибрирующая виброблава

Вибрирующая виброблава	AT29	AT39	AT49	AT59
Диаметр трубы в мм (дюймы)	29 (1⅛)	39 (1½)	49 (2)	59 (2⅜)
Длина трубы в мм (дюймы)	332 (13)	315 (12⅜)	311 (12¼)	59 (2⅜)
Масса трубы, кг (фунты)	1,30 (2⅞)	2,10 (4⅝)	2,70 (6)	3,90 (8⅝)
Пиковое значение амплитуды, мм (дюймов)	0,80 (0,03)	1,00 (0,04)	1,20 (0,05)	1,20 (0,05)
Скорость, об/мин	12 000	12 000	12 000	12 000
Измеренная погрешность эффективного ускорения (K) м/с^2*	12,09	8,86	9,74	10,29

* Измеренное эффективное ускорение в воде с Superflex 40 на расстоянии 2 м от конца виброблавы (м/с^2) в соответствии с EN ISO 5349 и EN ISO 20643.

Гибкий вал

Гибкий вал	10	15	20	30	40
Длина, м (дюймы)	1 (3¼)	1,50 (5)	2,00 (6½)	3,00 (10)	4,00 (13)
Масса, кг (фунты)	2,40 (5)	3,00 (6⅝)	3,80 (8⅜)	5,60 (12⅜)	7,30 (16)

УВЕДОМЛЕНИЕ Представленная информация является лишь общим описанием, не гарантирована и не содержит гарантий любого вида.

Размеры

мм (дюймов)

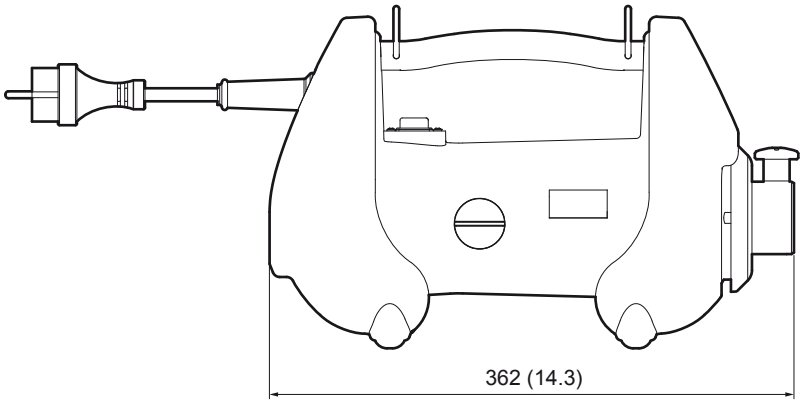

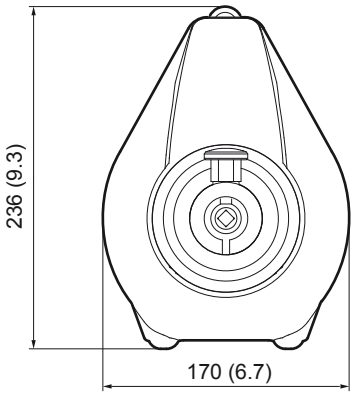

Декларации соответствия требованиям ЕС

Декларации соответствия требованиям ЕС

Мы, компания Atlas Copco Construction Tools AB, настоящим заявляем, что приведенное ниже оборудование соответствует предписаниям Директивы 2006/42/EC (Директивы по машиностроению), Директивы 2006/95/EC (Директивы по низкому напряжению) и Директивы 2004/108/EC (Директивы по электромагнитной совместимости), а также указанным ниже согласованным стандартам.

Привод	Входная мощность, (кВт)	Скорость при полной загрузке (мин-1)	Масса (кг)
AME 1500	1,5	12 000	6,4

Применяются следующие согласованные стандарты:

- EN607451-1
- EN60745-2-12
- EN12649

Уполномоченный представитель по технической документации:
Peter Karlsson
Atlas Copco Construction Tools AB
Box 703
391 27 Kalmar
Sweden
Вице-президент по проектированию и разработкам:
Erik Sigfridsson

Изготовитель:
Atlas Copco Construction Tools AB
Box 703
391 27 Kalmar
Sweden
Место и дата:
Kalmar, 01.06.2012

© 2013 Atlas Copco Construction Tools AB | No. 9800 1205 13d | 2013-05-03
Оригинальное руководство

Использование содержания посторонними лицами, а также копирование содержания или его частей, воспрещается. Это касается особенно торговых знаков, названий моделей, номеров частей и чертежей.

© 2013 Atlas Copco Construction Tools AB | No. 9800 1205 13d | 2013-05-03

Atlas Copco

www.atlascopco.com